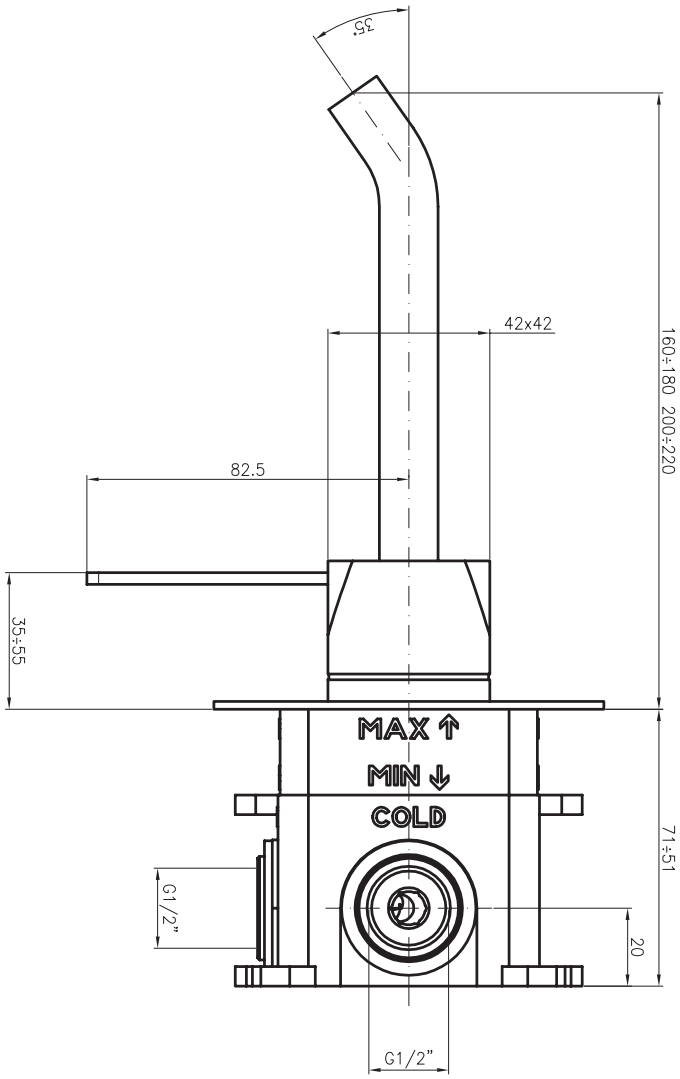

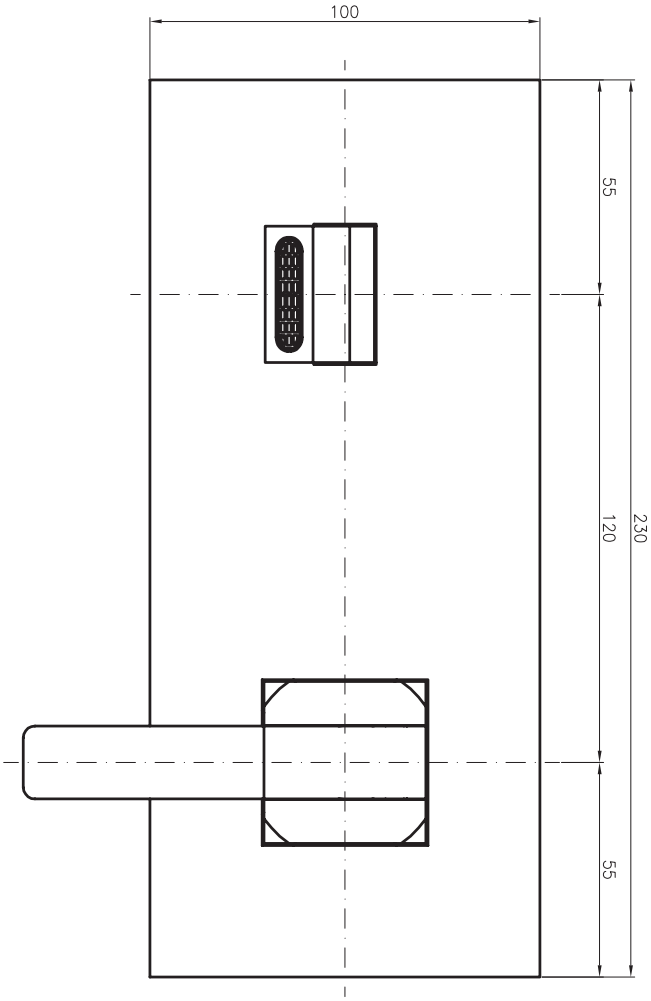

FRAMO®
PASSIONE E STILE ITALIANO